GMA | Eigenschaften

- GNSS-Empfänger:
  GPS/GLONASS/Galileo/BaiDou
- Modem: 4G und 2G
- Microcontroller ARM-Prozessor
- Datenspeicher 4 GB
- Integrierte Mobilfunk- und GNSS Antenne
- Völkel SIM-Karte mit National Roaming
  oder von Drittanbietern
- Schnittstellen Ethernet, USB, CAN, RS232

GMA | Anwendungen

- Präzise, georeferenzierte Nutzdatenerfassung
- Unterstützung der Maschinensteuerung
- Betriebsdatenerfassung
- Serverbasierter Datenlogger
- Ferndiagnose
- Fernwartung

VÖLKEL MIKROELEKTRONIK

ERFOLG EINFACH EINBAUEN

Völkel Mikroelektronik GmbH
Otto-Hahn-Straße 30
48161 Münster
Deutschland

Besprechen Sie Ihr Projekt mit uns

Tel. +49 2534.9731-0
Fax +49 2534.9731-10

info@voelkel.de
www.voelkel.de

Mehr Informationen zu weiteren Produkten und unserem Unternehmen unter **www.voelkel.de**

© Völkel Mikroelektronik GmbH | 20191107

GMA

GNSS-RTK-Empfänger mit LTE-Modem

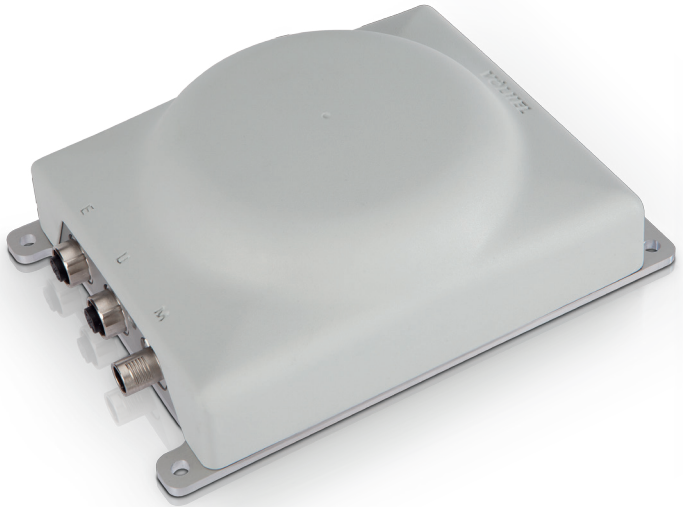

VÖLKEL MIKROELEKTRONIK

GMA

Der kompakte GNSS-Empfänger mit LTE-Modem GMA ist **ideal auch für kleine Maschinen.** Mittels RTK-Korrekturdienst via NTRIP-Client ist eine Positionsbestimmung mit 2,5 cm Genauigkeit möglich.

Der GMA macht eine Maschine über das Internet erreichbar. Er kommuniziert mit dem Völkel Cloud-Server via 4G- und 2G-Mobilfunknetz und mit der Maschinensteuerung per Ethernet, USB, CAN oder RS232. Die bidirektionale Kommunikation ermöglicht sowohl das Übertragen von Nutz- und Maschinendaten, als auch die Ferndiagnose und die sichere Fernwartung (Update).

Aufgrund der integrierten Antennen ist der GMA leicht in eine mobile Arbeitsmaschine zu integrieren und ist über kundenspezifische Applikationen flexibel erweiterbar.

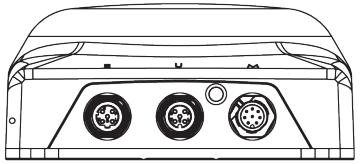

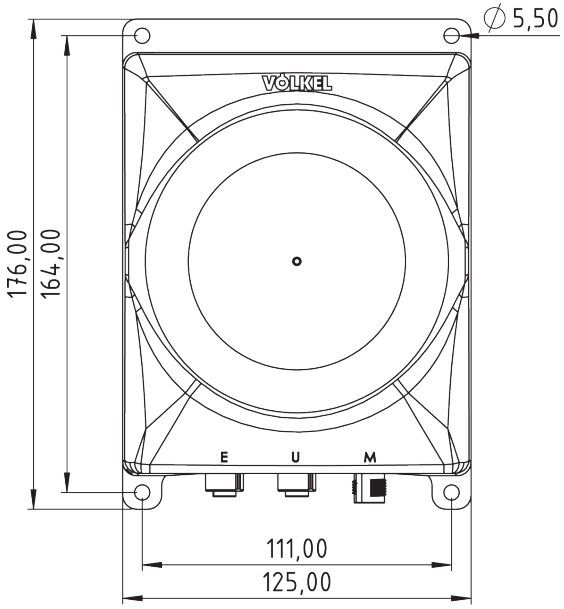

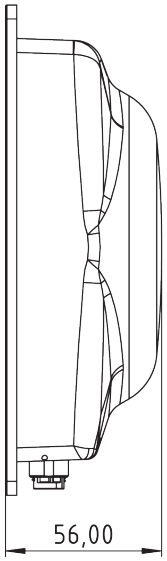

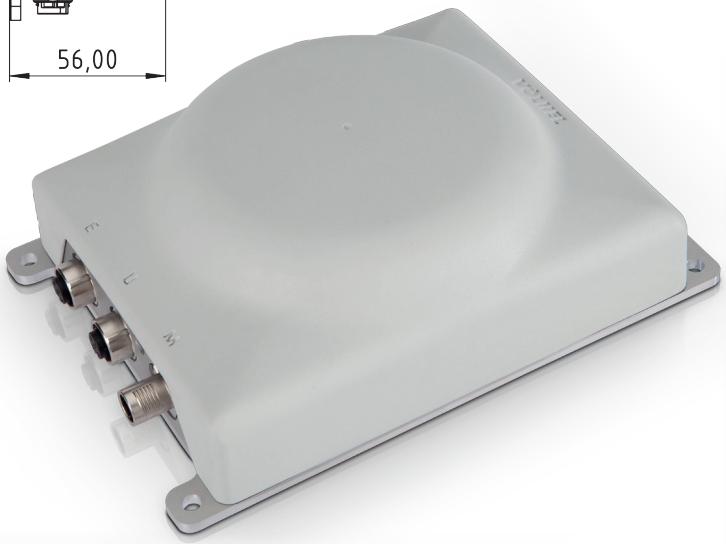

VÖLKEL MIKROELEKTRONIK

ERFOLG EINFACH EINBAUEN